KÁN

Efficiency - Timing - Intelligence

Mixing - Homogenization

JETMIXER

Nosotros:

KÁN es una empresa dedicada a la comercialización de maquinaria y servicios de ingeniería para la industria Farmacéutica, Cosmética, Alimenticia y de Bebidas.

Creemos en el trabajo bien planeado; por ello buscamos abastecer y ayudar a completar los proyectos de la industria a través de la entrega de trabajos oportunos, eficientes y siempre desarrollados de manera inteligente, acompañado de nuestros clientes y proveedores.

Misión:

Proveer maquinaria y servicios de calidad, de manera eficiente para satisfacer las necesidades de producción de nuestros clientes en tiempo y de forma inteligente.

Visión:

Ser un proveedor de maquinaria y servicios para la industria, pasado en tres pilares: Eficiencia, Tiempo e Inteligencia; para lograr ser reconocidos como una empresa líder en la industria nacional e internacional.

Jetmixer

FJB - Series

Descripción general
Cuando la mezcla simple no es suficiente, y la fuerza de corte elevada generada por el sistema de estator / rotor es demasiado fuerte, Jetmixer será la mejor opción. Ejerce potentes efectos de mezcla macro y micro, y mientras tanto dispersa los materiales al máximo, sin la ayuda de equipos de cizallamiento extra alto. Jetmixer proporciona energía de dispersión y mezcla ideal y puede satisfacer los requisitos de diferentes procesos. La operación es bastante fácil.

Aplicaciones
Disolución de azúcar, disolución de polvo, resolución de gel, suspensión, aceleración de la reacción, dispersión, mezcla y despolimerización de nano materiales y polvo ligero.

Principio de funcionamiento
La corriente líquida impulsada por la rotación a alta velocidad del rotor, combinada con el efecto de la cámara de guía de flujo, forma circulaciones de líquidos fuertes en todo el tanque. Por otro lado, la rotación a alta velocidad del rotor también puede producir cierta turbulencia de cizallamiento requerida por micro mezclado, y el líquido micro procesado entonces se dispersará con toda la corriente a cada esquina del tanque. Diferente de los agitadores convencionales, Jetmixer puede dispersar completamente y mezclar todos los líquidos en el tanque sin esquina muerta.

Modelo	Poder de motor (kW)	Velocidad de rotación (rpm)	A*	B*	Estándar/ Máximo C*	D*	E*	F*	n-d*	Cap. de trabajo (L)
FJB90	1.5	2900	100	120	430/530	165	200	730	4-φ14	10-70
FJB100	2.2	2900	110	160	650	215	265	1196	8-φ16	50-150
FJB120	4	2900	130	195	750/1000	255	290	1395	8-φ16	100-400
FJB140	7.5	2900/1470	160/192	235	833/1100	300	350	1580	8-φ16	200-1000
FJB160	11	2900/1470	170/217	235	840/1700	300	350	1770	8-φ16	300-1500
FJB180	18.5	2900/1470	260	300	1190/1950	445	485	2175	12-φ23	500-2000
FJB200	22	2900/1470	280	320	1200/1950	445	485	2250	12-φ23	800-2500
FJB220	30	2900/1470	300	340	1355/2700	445	485	2525	12-φ23	1000-3500
FJB240	37	2900/1470	320	360	1395/2700	445	485	2585	12-φ23	1500-6000
FJB270	55	1470	360	480	1638	600	640	2995	16-φ23	2000-10000
FJB290	75	1470	380	500	1648	600	640	3050	16-φ23	3000-12000
FJB300	90	1470	410	520	1655	600	640	3120	16-φ23	4000-15000
FJB320	110	980	430	550	1680	650	755	3325	16-φ23	5000-17000
FJB350	132	980	450	580	2000	650	755	3760	16-φ23	6000-18000

* Medidas expresadas en milímetros (mm)

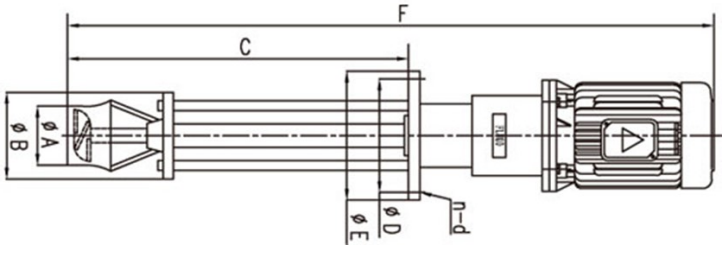

Jetmixer

FJBX - Series

Modelo	Poder de motor (kW)	Velocidad de rotación (rpm)	A*	B*	Estándar/ Máximo C*	D*	E*	F*	n-d*	Cap. de trabajo (L)
FJB90-X	1.5	2900	100	120	430/530	165	200	730	4-φ14	10-70
FJB100-X	2.2	2900	110	160	650	215	265	1196	8-φ16	50-150
FJB120-X	4	2900	130	195	750/1000	255	290	1395	8-φ16	100-400
FJB140-X	7.5	2900/1470	160/192	235	833/1100	300	350	1580	8-φ16	200-1000
FJB160-X	11	2900/1470	170/217	235	840/1700	300	350	1770	8-φ16	300-1500
FJB180-X	18.5	2900/1470	260	300	1190/1950	445	485	2175	12-φ23	500-2000
FJB200-X	22	2900/1470	280	320	1200/1950	445	485	2250	12-φ23	800-2500
FJB220-X	30	2900/1470	300	340	1355/2700	445	485	2525	12-φ23	1000-3500
FJB240-X	37	2900/1470	320	360	1395/2700	445	485	2585	12-φ23	1500-6000
FJB270-X	55	1470	360	480	1638	600	640	2995	16-φ23	2000-10000
FJB290-X	75	1470	380	500	1648	600	640	3050	16-φ23	3000-12000
FJB300-X	90	1470	410	520	1655	600	640	3120	16-φ23	4000-15000
FJB320-X	110	980	430	550	1680	650	755	3325	16-φ23	5000-17000
FJB350-X	132	980	450	580	2000	650	755	3760	16-φ23	6000-18000

* Medidas expresadas en milímetros (mm)

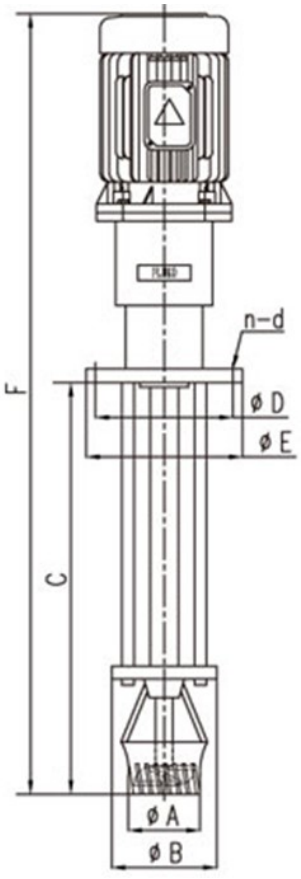

Con ranura angular

Con abertura redonda

Con ranura en S

Con grandes aberturas redondas

Jetmixer

FJE - Series

Descripción general

Los jetmixers de entrada inferior FJE se usan generalmente para tanques grandes y controlan eficazmente el consumo de energía dentro de un rango razonable. La instalación de entrada inferior apenas tiene restricciones a la forma del tanque. Los mezcladores de entrada lateral deben ser personalizados según las dimensiones del tanque y las condiciones de trabajo.

Principio de funcionamiento

La corriente líquida impulsada por la rotación a alta velocidad del rotor, combinada con el efecto de cámara de guía de flujo, forma circulaciones de líquido fuerte en todo el tanque. Por otra parte, la rotación a alta velocidad del rotor puede producir también cierta turbulencia de cizallamiento requerida por micromezclado, y el líquido micro procesado entonces se dispersará con toda la corriente a cada esquina del tanque. Diferente de los agitadores convencionales, Jetmixer puede dispersar completamente y mezclar todos los líquidos en el tanque sin esquina muerta.

Modelo	Poder de motor (kW)	Velocidad de rotación (rpm)	A*	B*	C*	D*	E*	F*	n-d*	Cap. de trabajo (L)
FJE90	1.5	2900	120	100	170	205	205	795	4-φ18	10-70
FJE100	2.2	2900	140	110	200	235	235	870	8-φ18	50-150
FJE120	4	2900	160	130	225	260	260	1080	8-φ18	100-400
FJE140	7.5	2900	180	160	255	290	290	1305	8-φ18	200-1000
FJE160	11	2900	210	170	255	290	290	1470	8-φ18	300-1400
FJE180	18.5	2900/1470	300	260	335	370	370	1680	12-φ18	500-1800
FJE200	22	2900/1470	320	280	395	435	435	1800	12-φ23	800-2500
FJE220	30	2900/1470	340	300	395	435	435	1995	12-φ23	1000-3500
FJE240	37	2900/1470	360	320	395	435	435	2040	12-φ23	1500-6000
FJE270	55	1470	480	360	550	590	590	2115	16-φ23	2000-10000
FJE290	75	1470	500	380	550	590	590	2700	16-φ23	3000-12000
FJE300	90	1470	520	410	550	590	590	2700	16-φ23	4000-15000
FJE320	110	980	550	430	600	640	640	3150	16-φ23	5000-17000
FJE350	132	980	580	450	705	755	755	3150	20-φ25	6000-18000

* Medidas expresadas en milímetros (mm)

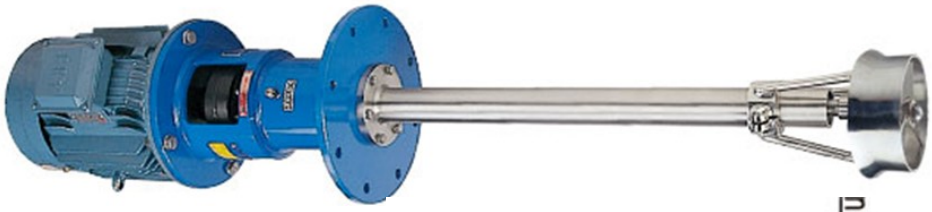

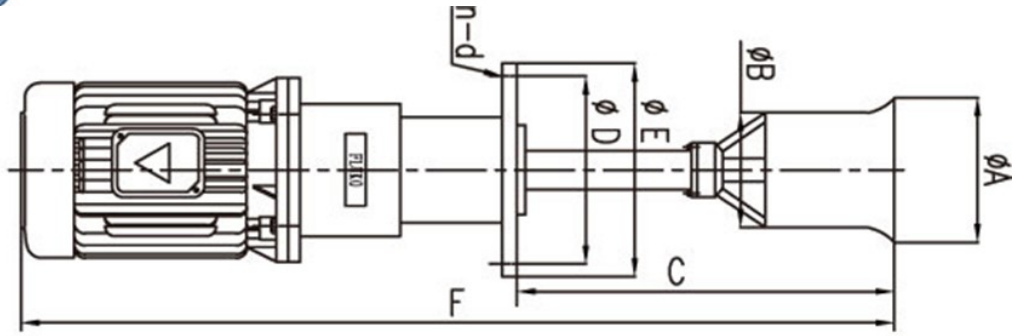

Jetmixer

FJEX - Series

Modelo	Poder de motor (kW)	Velocidad de rotación (rpm)	A*	B*	C*	D*	E*	F*	n-d*	Cap. de trabajo (L)
FJE90-X	1.5	2900	120	100	170	205	205	795	4-φ18	10-70
FJE100-X	2.2	2900	140	110	200	235	235	870	8-φ18	50-150
FJE120-X	4	2900	160	130	225	260	260	1080	8-φ18	100-400
FJE140-X	7.5	2900	180	160	255	290	290	1305	8-φ18	200-1000
FJE160-X	11	2900	210	170	255	290	290	1470	8-φ18	300-1400
FJE180-X	18.5	2900/1470	300	260	335	370	370	1680	12-φ18	500-1800
FJE200-X	22	2900/1470	320	280	395	435	435	1800	12-φ23	800-2500
FJE220-X	30	2900/1470	340	300	395	435	435	1995	12-φ23	1000-3500
FJE240-X	37	2900/1470	360	320	395	435	435	2040	12-φ23	1500-6000
FJE270-X	55	1470	480	360	550	590	590	2115	16-φ23	2000-10000
FJE290-X	75	1470	500	380	550	590	590	2700	16-φ23	3000-12000
FJE300-X	90	1470	520	410	550	590	590	2700	16-φ23	4000-15000
FJE320-X	110	980	550	430	600	640	640	3150	16-φ23	5000-17000
FJE350-X	132	980	580	450	705	755	755	3150	20-φ25	6000-18000

* Medidas expresadas en milímetros (mm)

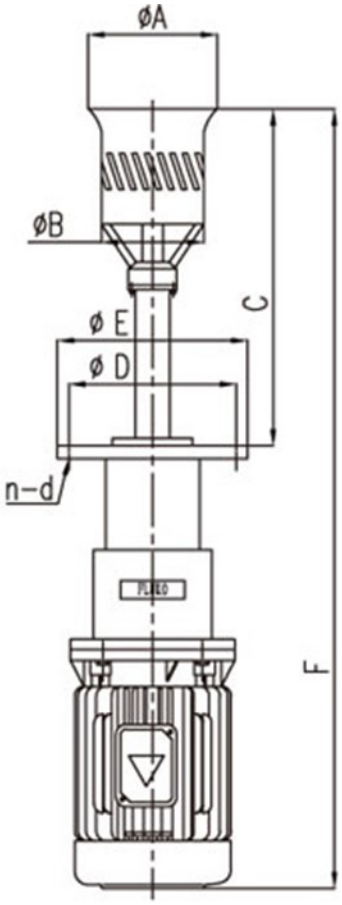

Con ranura angular

Con abertura redonda

Con ranura en S

Con grandes aberturas redondas

2da Privada de la Danza #13
Barrio de Santa Cruz
Toluca, Edo. Méx. CP 50030

ventas@kan-pt.com

+52 (722) 242 6975
+52 (722) 242 6370
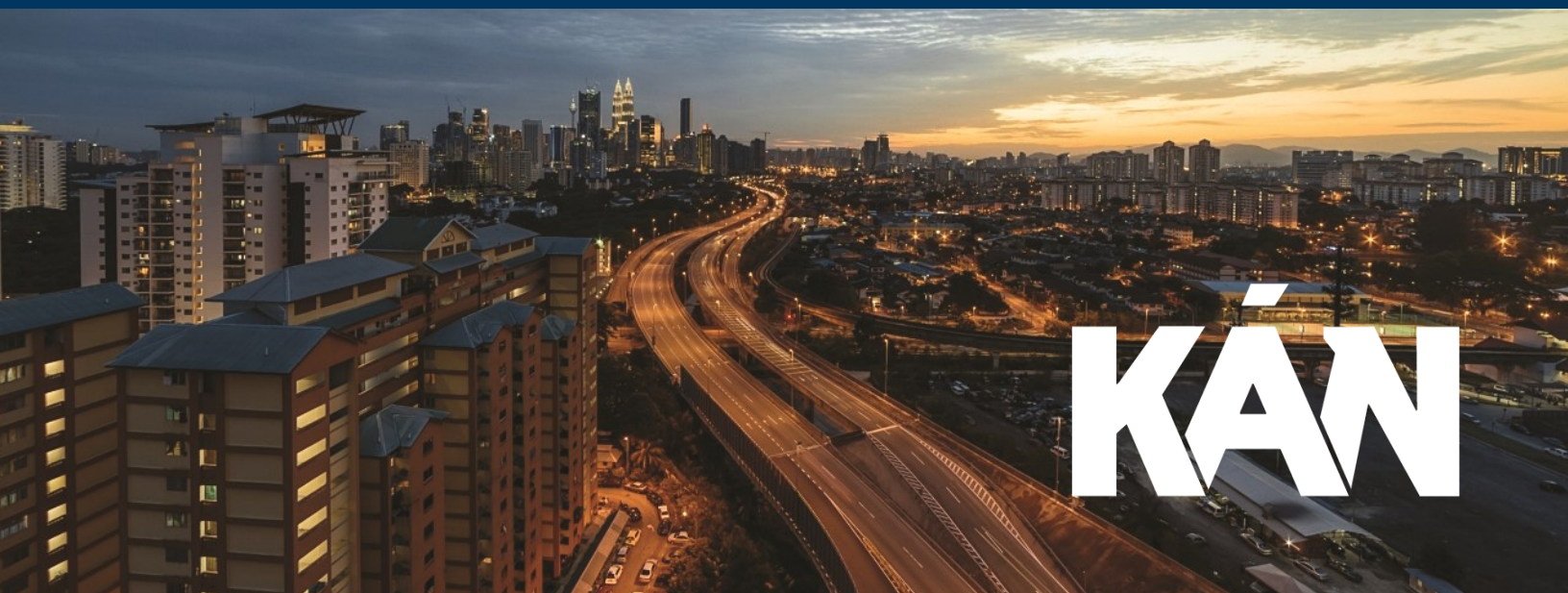
www.kan-pt.com